Ausführung Oberabzug

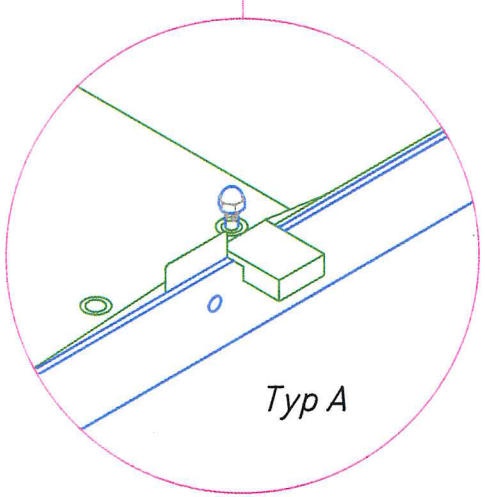

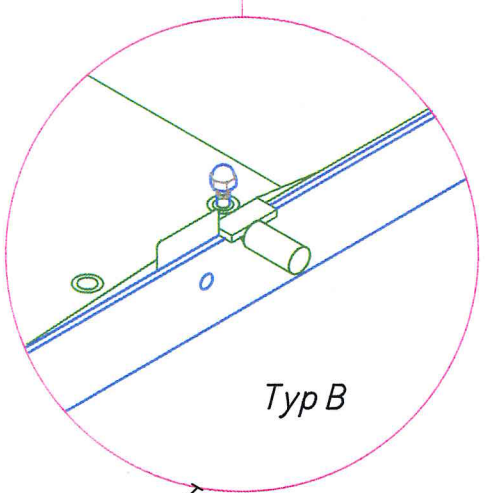

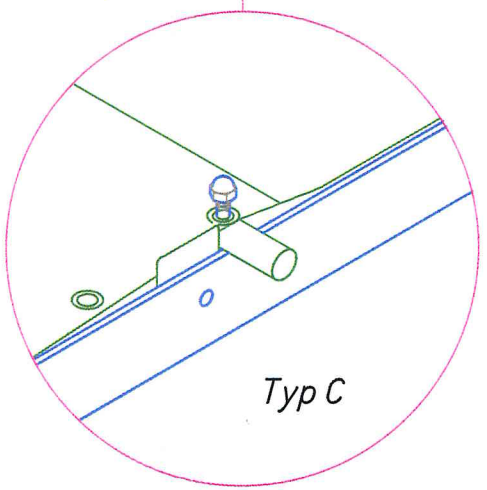

Unterabzug

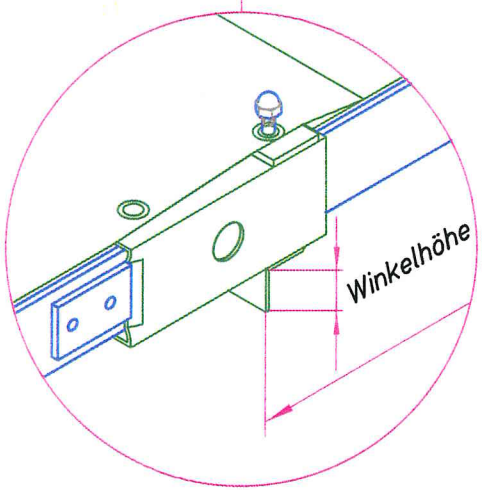

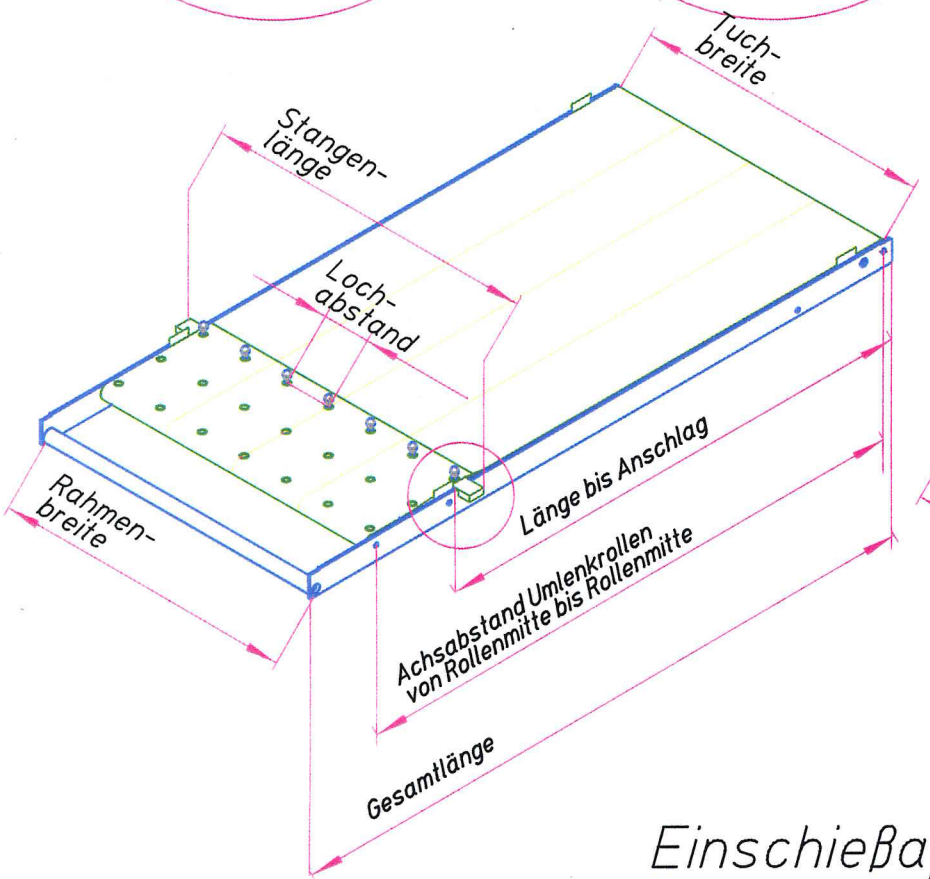

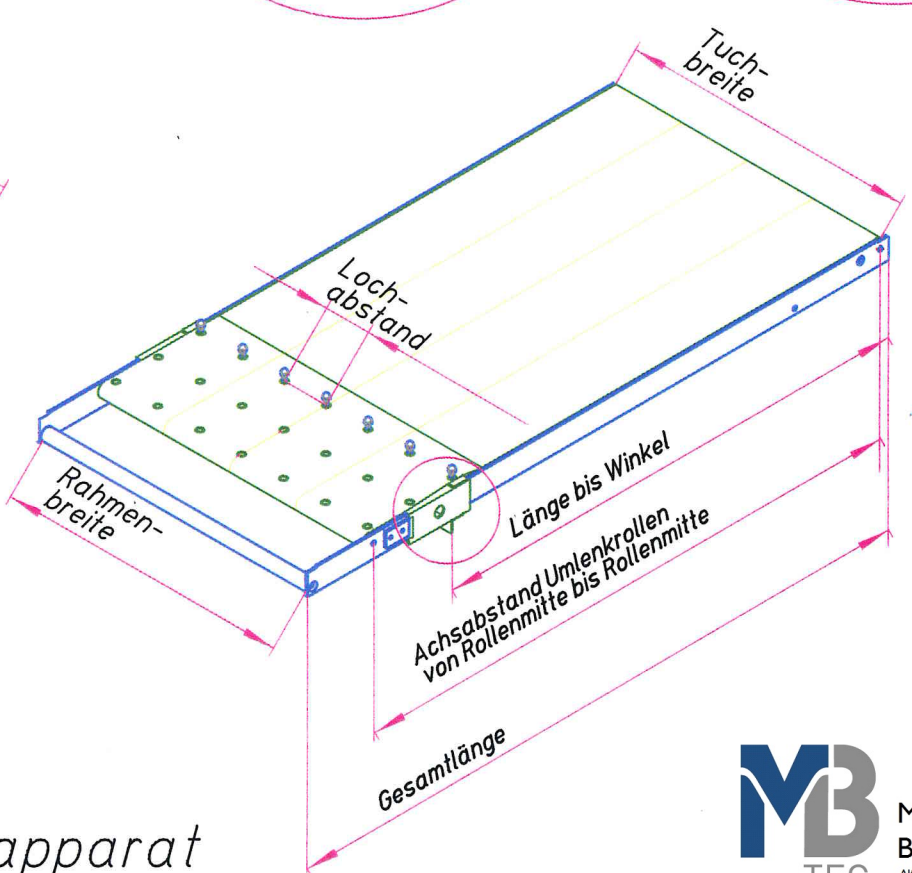

Ofenhersteller

Ofentyp

Baujahr

Kunde

Einschießapparat

MB TEC
Mäder
Bäckereitechnologie AG
Alfred-Aebi-Strasse 71A • CH-2503 Biel/Bienne
Tel. : +41 32 365 05 90 • www.mb-tec.ch

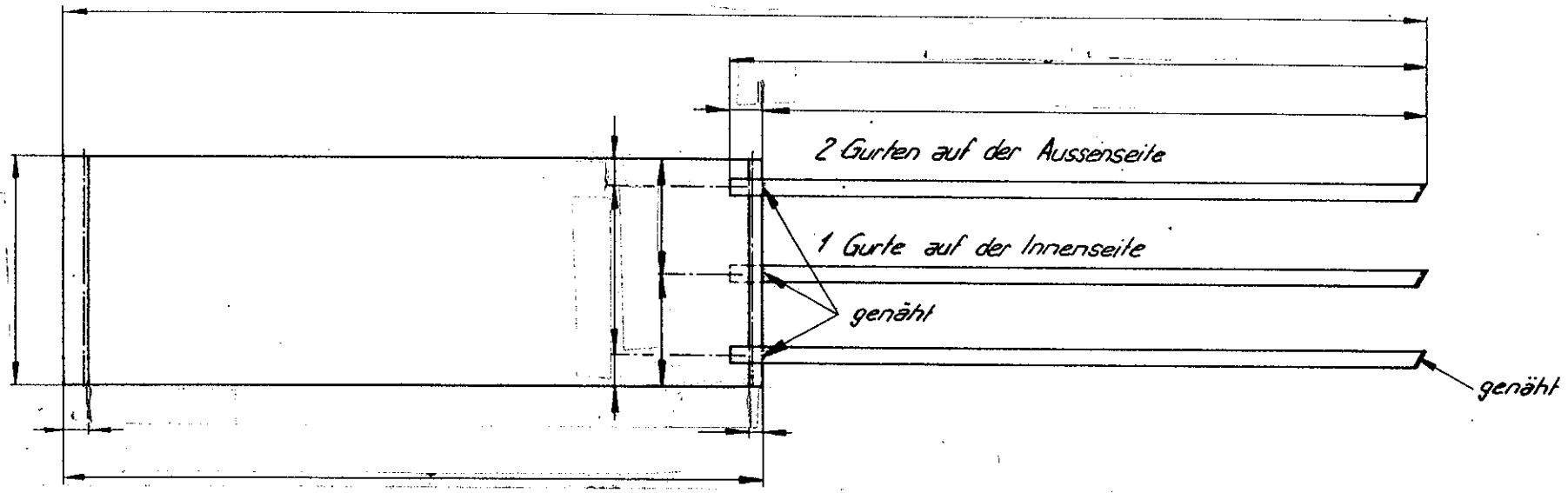

Massblatt für Ersatztuchbestellungen

Bitte **alle** Masse in mm angeben.
(Für die Masse bitte altes Tuch am Boden auslegen)

Mäder
Bäckereitechnologie AG
Alfred-Aebi-Strasse 71A • CH-2503 Biel
Tel.: +41 32 365 05 90 • www.mb-tec.ch